Kabelbaum 11193
SAP: 1047912

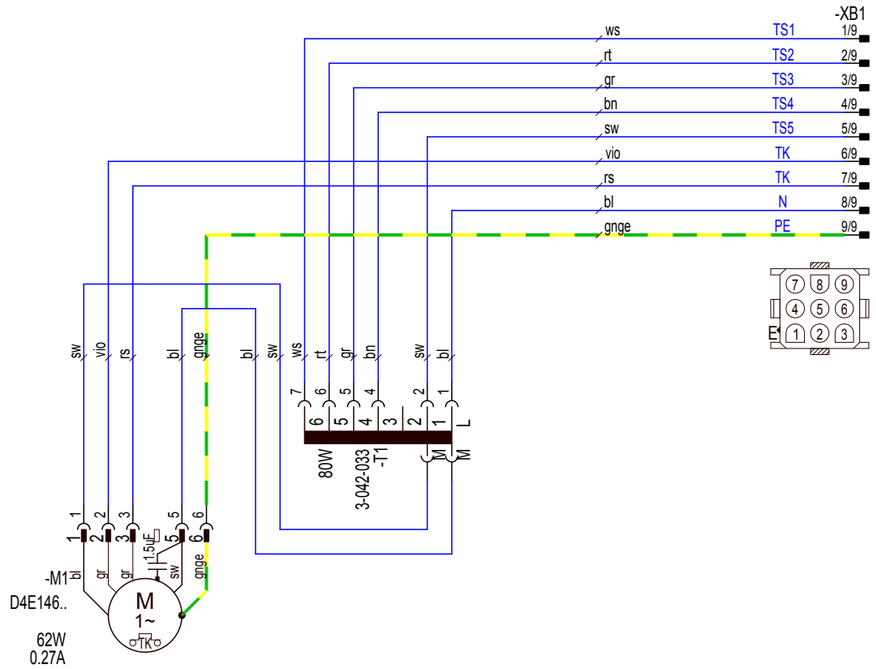

Gebläse (Single)
EBM-papst
SAP: 1051293

Trafo
COMELIT
SAP: 1042034

				(DE)	Datum	Name
				Bearb.	30.06.2010	L.Lohe
				Geprüft		
				Norm		
				Ursprung	11193	
Index	Änderung	Datum	Name	Ersatz für		

KAMPMANN
49794 Lingen (Ems)
Tel: +49 (0) 591 - 7108-0 Fax: 7108-300
E-Mail: info@kampmann.de
Internet: www.kampmann.de

Produktgruppe: 1.48
Artikelnummer:
Typ:
MAT-Nummer: 1046511
CAD: 11279
Blatt: 1 von 2

Bezeichnung:
Venkon S, GG EBM mit TK,
Spezifikation Grundgerät BG 1 mit Kabelbaum 11193,

Projektnummer:
Auftragsnummer:
Anlage:
Ort:

COPYRIGHT RESERVED - Die Zeichnung enthält von uns entwickeltes, geschütztes Know-How, das nicht ohne Zustimmung Dritten, insbesondere Mitbewerbern, zugänglich gemacht werden darf. Zuwiderhandlungen verpflichten zu Schadenersatz !

DIN A3

Stückliste

Anlagenkennzeichen: Ortskennzeichen:

Pos.	Anzahl	Materialnummer	Beschreibung	Hersteller	Betriebsmittelkennzeichen
1	1	1042034	Trafo 6-stufig 80W mit Motoranschluss, Autotransformer Comelit, 3042033	COMELIT	-T1
2	1	1051293	Radialventilator D4E146-LV09-29 Single mit C=1.5uF, 62W, ext. TW	EBM-papst	-M1
3	1	1047912	Kabelbaum 11193, Venkon Serie 3 BG 1/2/5	---	add ZParts

				(DE)	Datum	Name
				Bearb.	30.06.2010	L.Lohe
				Geprüft		
				Norm		
				Ursprung	11193	
Index	Änderung	Datum	Name	Ersatz für		

KAMPMANN
49794 Lingen (Ems)
Tel: +49 (0) 591 - 7108-0 Fax: 7108-300
E-Mail: info@kampmann.de
Internet: www.kampmann.de

Produktgruppe: 1.48
Artikelnummer:
Typ:
MAT-Nummer: 1046511
CAD: 11279
Blatt: Stk1 von 2

Bezeichnung: Venkon S, GG EBM mit TK,
Spezifikation Grundgerät BG 1 mit Kabelbaum 11193,

Projektnummer:
Auftragsnummer:
Anlage:
Ort:

COPYRIGHT RESERVED - Die Zeichnung enthält von uns entwickeltes, geschütztes Know-How, das nicht ohne Zustimmung Dritten, insbesondere Mitbewerbern, zugänglich gemacht werden darf. Zuwiderhandlungen verpflichten zu Schadenersatz !

DINA3