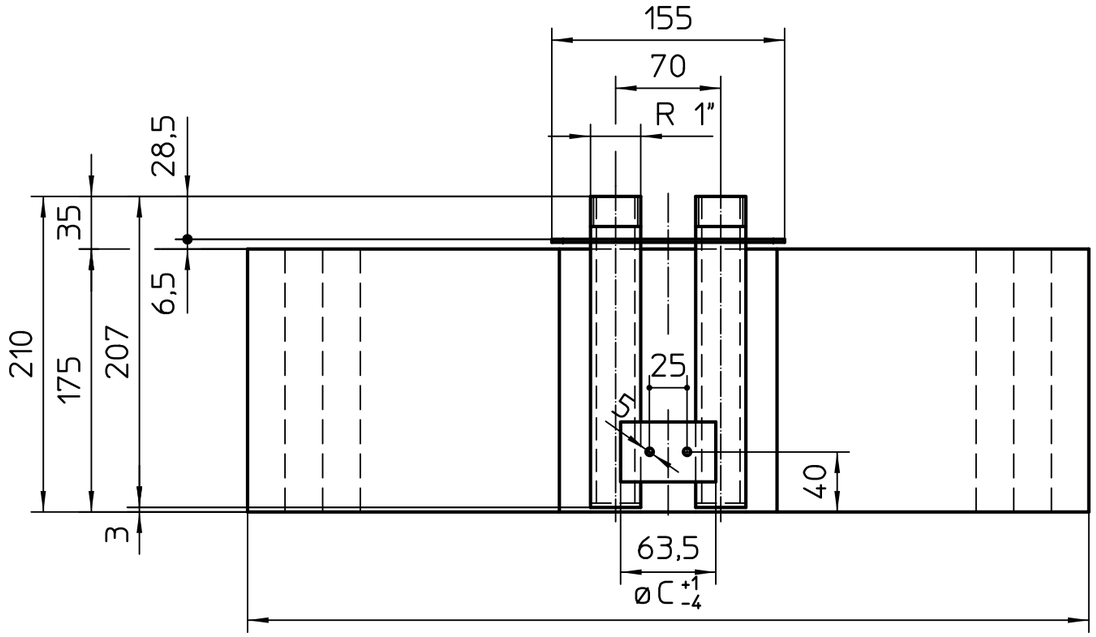

Schaltschema

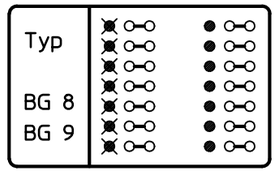

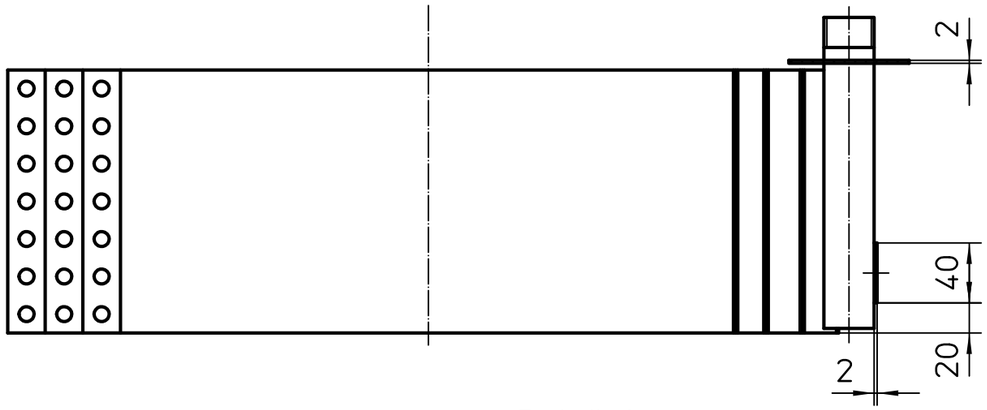

Detail 1
(Innenseite WT)

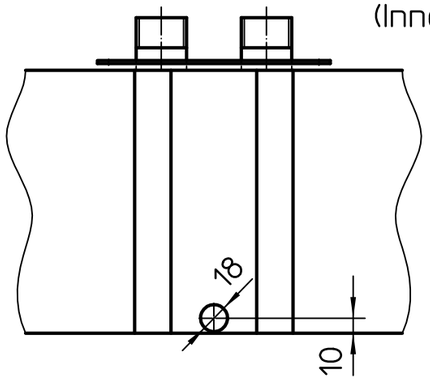

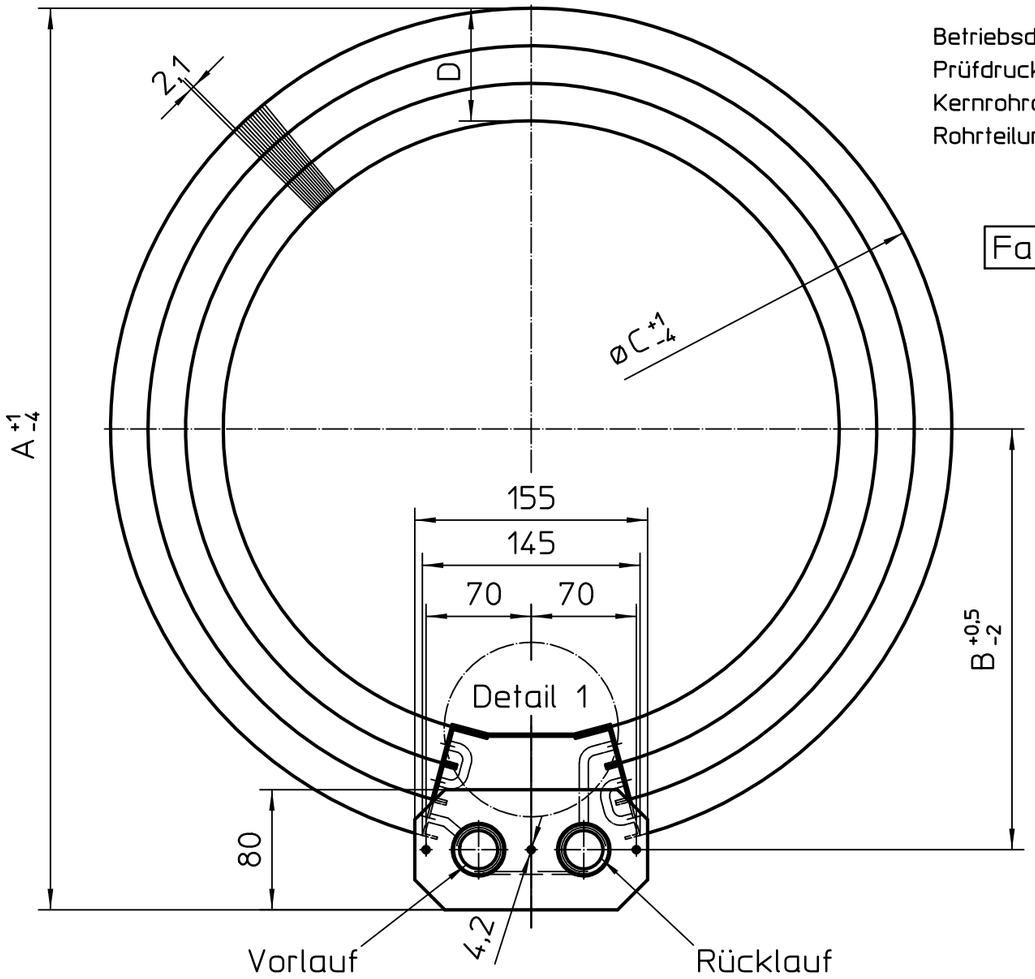

Betriebsdruck: 14 bar
Prüfdruck: 22 bar
Kernrohrdurchmesser: 9,52 mm
Rohrteilung: 25x25

Farbe: RAL 7001

E = Anzahl Lagen
F = Anzahl Wasserwege

Typ	A	B	C	D	E	F	gestr.Länge	Art.-Nr
					Lagen	WW		
BG 8	720	340	680	75	3	7	1960	297177
BG 9	800	380	760	75	3	7	2250	302403

Anzahl

Stammteil-Nr.

Stamm-Nr.

Folge-Nr.

Projekt-Nr.

Auftr-Nr.

STL-Nr.

KAMPMANN
49794 Lingen Tel. 0591-7108-0

Erst.	02.08.05	fehrmann
Änder.	21.12.06	feye
Gepr.	21.12.06	feye
Freig.	21.12.06	feye

Index	Änderung	Name	Datum
3	Bohrungen WT	fehrmann	02.08.05
2	ohne Entleerung	hense	17.02.05

Format	Art-Gr.	SAP-Nr.	CAD-Nr.	Vers.
3	154		293556	3

Werkstoff Nr.

M 1:4 Abm. Zul.Abw. ISO 2768-m

Wärmetauscher CuAl rund
Kühlen BG8/BG9
ULTRA 2005

Revision
Betrieb
Bl.

COPYRIGHT RESERVED: Die Zeichnung enthält von uns entwickeltes, geschütztes Know-How, das nicht ohne unsere schriftliche Zustimmung Dritten, insbesondere Mitbewerbern, zugänglich gemacht werden darf. Zuwiderhandlungen verpflichten zu Schadenersatz.