# Technical drawings, Ultra heating or cooling

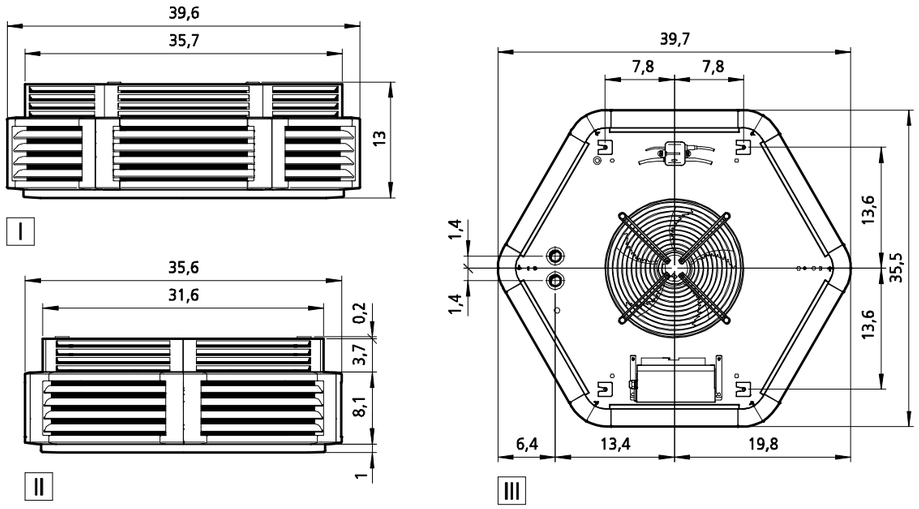


Model 84

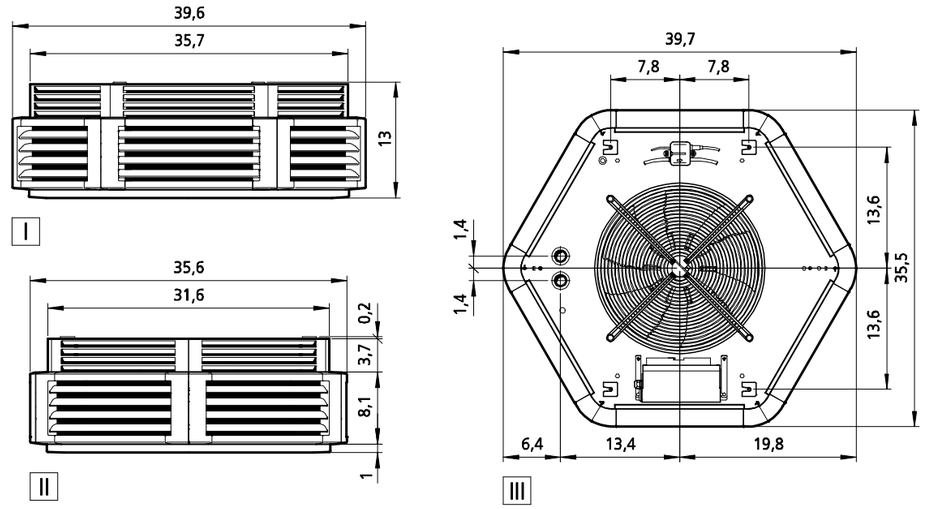


Model 85

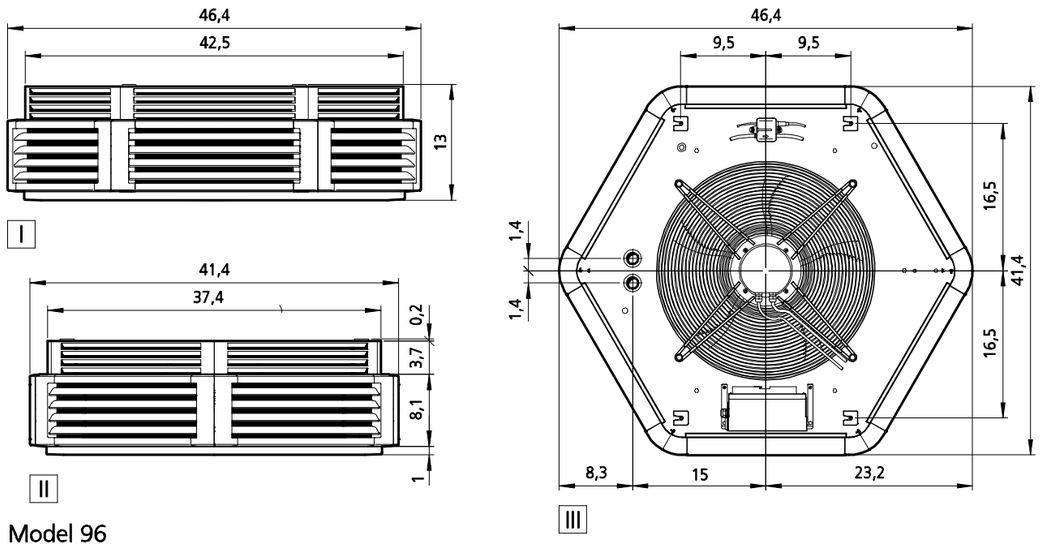


Model 96

Example electrical connection

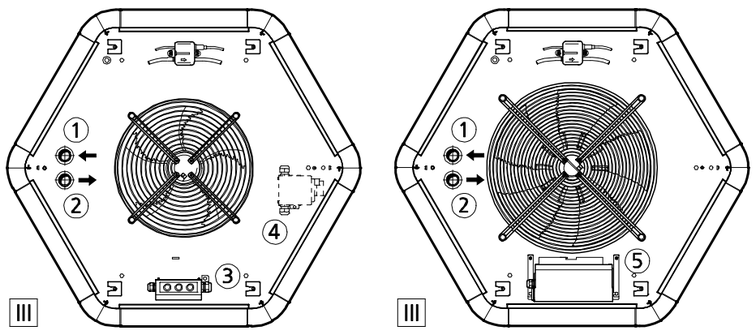


Ceiling-mounted

- I Front view
- II Side view
- III Top view

1. Water inlet 1"
2. Water outlet 1"
3. Electrical connection electro-mechanical
4. Repair switch (optional)
5. Electrical connection with Ka Control (optional)

Dimensions [Inch]

| | Datum | Name |
|---|---|---|
| Erst. | 23.04.20 | sw |
| Änder. | 16.06.20 | sw |

| Format | Art-Gr. | Version | CAD-Nr. |
|---|---|---|---|
| 3 | 154 | 1 | 831408 |

KAMPMANN
49794 Lingen (Ems)
Tel. (0591) 7108-0 · Fax 7108-300
eMail: info@kampmann.de
Internet: www.kampmann.de

Katalogzeichnung / CADs
Ansichten

Ultra
Abmessungen

EN, Inch
Ultra Heizen oder Kühlen

Angeb.-Nr.

Auftr.-Nr.

| Index | Änderung | Datum | Name | Zul.Abw. | ISO 2768-m | Bereich | Dokumentation | Maßstab | 1:17.5 | Blatt |
|---|---|---|---|---|---|---|---|---|---|---|

COPYRIGHT RESERVED: Die Zeichnung enthält von uns entwickeltes, geschütztes Know-How, das nicht ohne unsere schriftliche Zustimmung Dritten, insbesondere Mitbewerbern, zugänglich gemacht werden darf. Zuwiderhandlungen verpflichten zu Schadenersatz.